# 第14回　ナガセケンコー杯ソフトテニス大会

令和5年7月17日
新潟市庭球場

## 【 男 子 A 】

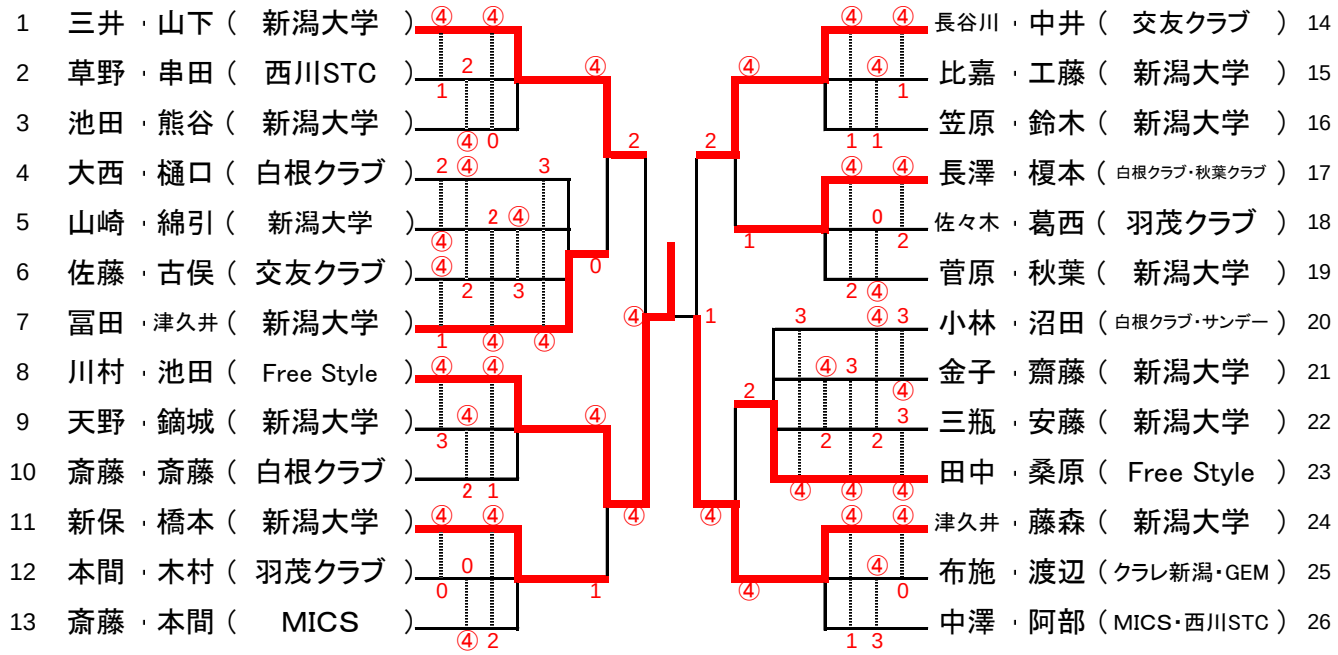


1位 川村　信人・池田　凌 （Free Style）
2位 津久井　拓樹・藤森　元太 （新潟大学）
3位 三井　涼平・山下　大輔 （新潟大学）
3位 長谷川　順紀・中井　健太 （交友クラブ）

## 【 男 子 B 】

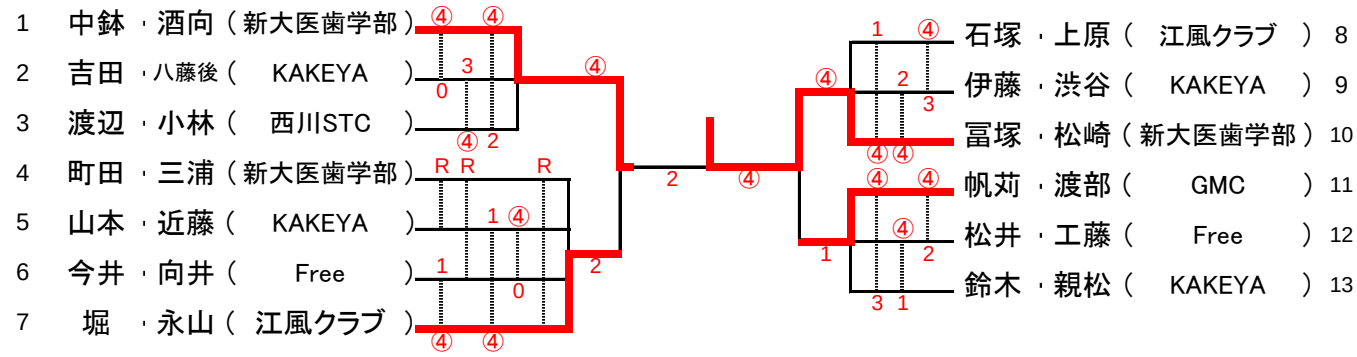


1位 冨塚　康介・松崎　爽一郎 （新大医歯学部）
2位 中鉢　歩夢・酒向　拓郎 （新大医歯学部）
3位 帆苅　友貴・渡部　裕貴 （GMC）
3位 堀　真瑛・永山　翔也 （江風クラブ）

## 試合順序

・3チームリーグ　1-2　2-3　1-3

・4チームリーグ　1-2　3-4　1-3　2-4　2-3　1-4

# 第14回　ナガセケンコー杯ソフトテニス大会

令和5年7月17日
新潟市庭球場

## 【 女 子 A 】

| No. | | 1 | 2 | 3 | 4 | 5 | 勝数 | 負数 | 得ゲーム | 失ゲーム | 得失差 | 順位 |
|---|---|---|---|---|---|---|---|---|---|---|---|---|
| 1 | 高井 ・ 塙 （燕ソフトテニスクラブ・ヨネックス新潟） | | ④ | ④ | ④ | ④ | 4 | 0 | | | | 1 |
| 2 | 紺野 ・ 菅原 （ 新潟大学 ） | 1 | | 2 | ④ | 0 | 1 | 3 | | | | 4 |
| 3 | 鷲尾 ・ 吉井 （Free・五泉ソフトテニスクラブ） | 0 | ④ | | ④ | 1 | 2 | 2 | | | | 3 |
| 4 | 川島 ・ 富永 （ 新潟大学 ） | 0 | 0 | 1 | | 0 | 0 | 4 | | | | 5 |
| 5 | 渡部 ・ 帆苅 （GMC・秋葉クラブ） | 0 | ④ | ④ | ④ | | 3 | 1 | | | | 2 |

1位 高井　真緒・塙　華己 （燕ソフトテニスクラブ・ヨネックス新潟）
2位 渡部　麻奈美・帆苅　美里 （GMC・秋葉クラブ）

## 【 女子 B・35・45 】

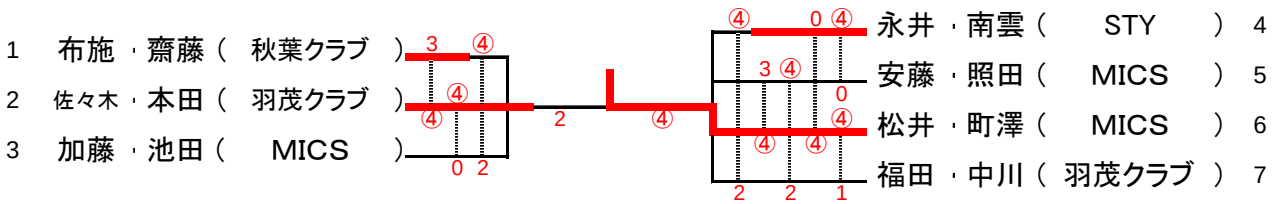


1位 松田　ひなた・町澤　美月 （MICS）
2位 佐々木　美翔・本田　愛音 （羽茂クラブ）
3位 永井　千尋・南雲　七海 （STY）
3位 布施　亜佐子・斎藤　朋子 （秋葉クラブ）

## 【 男子 65 】

| No. | | 1 | 2 | 3 | 4 | 勝数 | 負数 | 得ゲーム | 失ゲーム | 得失差 | 順位 |
|---|---|---|---|---|---|---|---|---|---|---|---|
| 1 | 小池 ・ 本間 （ 新潟百歳会 ） | | 0 | | 0 | 0 | 2 | | | | |
| 2 | 渡辺 ・ 後藤 （ 交友クラブ ） | ④ | | | ④ | 2 | 0 | | | | |
| 3 | 高橋 ・五十嵐 （ 新潟百歳会 ） | R | R | | R | | | | | | |
| 4 | 築井 ・ 小川 （新発田クラブ・新潟百歳会） | ④ | 1 | | | 1 | 1 | | | | |

| No. | | 1 | 2 | 3 | 4 | 勝数 | 負数 | 得ゲーム | 失ゲーム | 得失差 | 順位 |
|---|---|---|---|---|---|---|---|---|---|---|---|
| 1 | 小池 ・ 本間 （ 新潟百歳会 ） | | ④ | | 0 | 1 | 1 | | | | |
| 2 | 渡辺 ・ 後藤 （ 交友クラブ ） | 2 | | | 2 | 0 | 2 | | | | |
| 3 | 高橋 ・五十嵐 （ 新潟百歳会 ） | R | R | | R | | | | | | |
| 4 | 築井 ・ 小川 （新発田クラブ・新潟百歳会） | ④ | ④ | | | 2 | 0 | | | | |

| No. | | 勝数 | 負数 | 得ゲーム | 失ゲーム | 得失差 | 順位 |
|---|---|---|---|---|---|---|---|
| 1 | 小池 ・ 本間 （ 新潟百歳会 ） | 1 | 3 | | | | 3 |
| 2 | 渡辺 ・ 後藤 （ 交友クラブ ） | 2 | 2 | | | | 2 |
| 3 | 高橋 ・五十嵐 （ 新潟百歳会 ） | | | | | | |
| 4 | 築井 ・ 小川 （新発田クラブ・新潟百歳会） | 3 | 1 | | | | 1 |

1位 築井　正行・小川　伸 （新発田クラブ・新潟百歳会）
2位 渡辺　耕二・後藤　良一 （交友クラブ）

## 試合順序

・3チームリーグ　1-2　2-3　1-3

・4チームリーグ　1-2　3-4　1-3　2-4　2-3　1-4

・5チームリーグ　1-2　3-4　2-5　1-3　4-5　2-3　1-4　3-5　2-4　1-5
　　5　2　3　4　1　5　3　4　1　2

# 第14回　ナガセケンコー杯ソフトテニス大会

令和5年7月17日
新潟市庭球場

【 男子 35 】

| No. | | 1 | 2 | 3 | 4 | 5 | 勝数 | 負数 | 得ｹﾞｰﾑ | 失ｹﾞｰﾑ | 得失差 | 順位 |
|---|---|---|---|---|---|---|---|---|---|---|---|---|
| 1 | 田中 ・兼田（新発田クラブ・中条クラブ） | | ④ | ④ | ④ | ④ | 4 | 0 | | | | 1 |
| 2 | 南雲 ・岩田（ STY ） | 0 | | 0 | ④ | 2 | 1 | 3 | | | | 4 |
| 3 | 佐久間 ・加藤（ GEM ） | 1 | ④ | | ④ | 2 | 2 | 2 | | | | 3 |
| 4 | 坂田 ・小柳（JR東日本新潟・GEM） | 2 | 2 | 3 | | 2 | 0 | 4 | | | | 5 |
| 5 | 河内 ・藤井（ 羽茂クラブ ） | 3 | ④ | ④ | ④ | | 3 | 1 | | | | 2 |

1位 田中　健太・兼田　忠仁 （新発田クラブ・中条クラブ）
2位 河内　司・藤井　勇矢 （羽茂クラブ）

【 男子 45・55 】

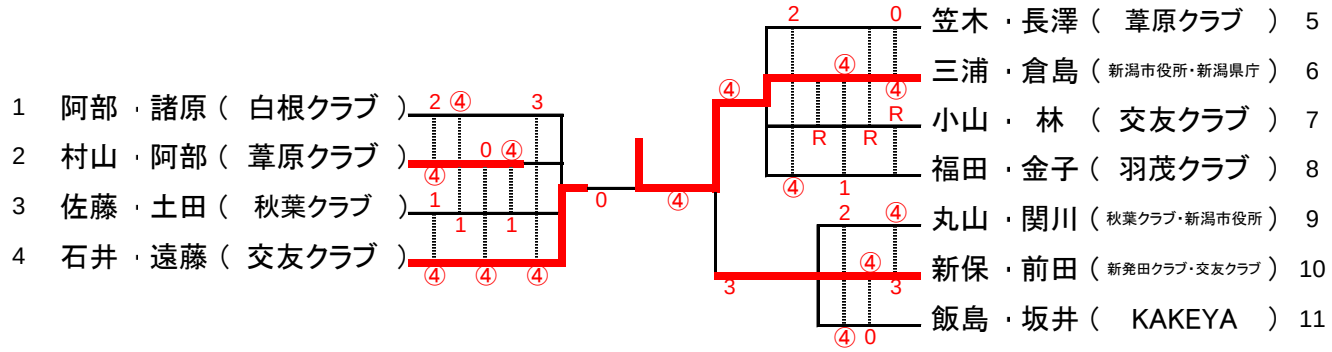


1位 三浦　克己・倉島　隆夫 （新潟市役所・新潟県庁）
2位 石井　理仁・遠藤　康晴 （交友クラブ）
3位 新保　広栄・前田　博 （新発田クラブ・交友クラブ）
3位 村山　正・阿部　正幸 （葦原クラブ）

**試合順序**

・3チームリーグ　1-2　2-3　1-3

・4チームリーグ　1-2　3-4　1-3　2-4　2-3　1-4

・5チームリーグ　1-2　3-4　2-5　1-3　4-5　2-3　1-4　3-5　2-4　1-5
5　2　3　4　1　5　3　4　1　2